RYSUNEK BUDOWLANY SKRZYDEŁ – STRONA PRAWA
Skala 1:50

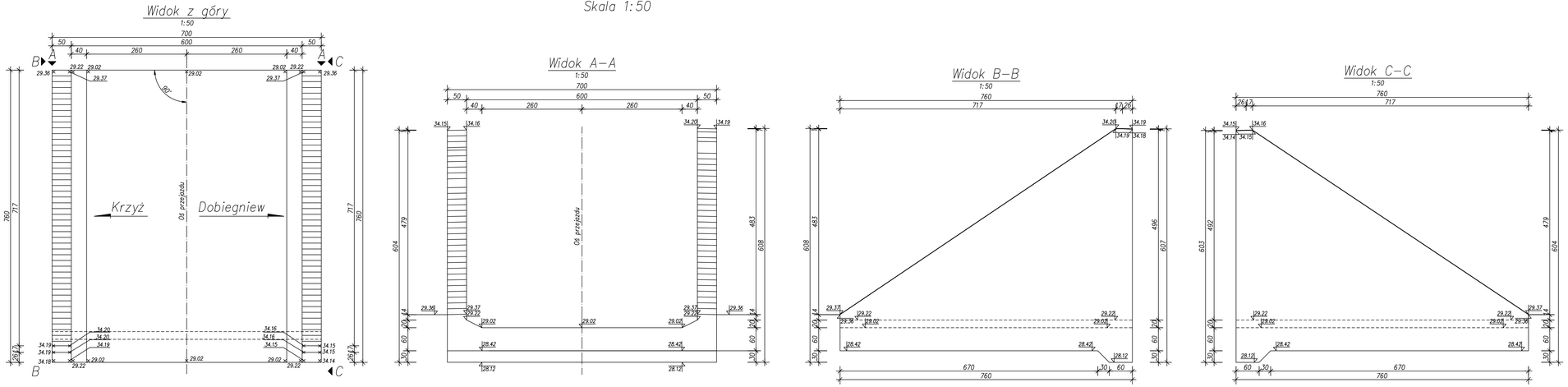

Zleceniodawca	ZARZĄD DRÓG WOJEWÓDZKICH w Zielonej Górze al. Niepodległości 32 65-031 Zielona Góra	Stadium	Projekt wykonawczy				
		Branża	Mostowa				
		Tytuł rysunku	PG-21 w km 5+303.30 - Rysunek budowlany skrzydeł - strona prawa				
Kontrakt	BUDOWA OBWODNICY M.DREZDENKO NA OCIENKU OD SKRZYŻOWANIA DRÓG WOJEWÓDZKICH 156 i 166 DO SKRZYŻOWANIA Z DOGĄ WOJEWÓDZKĄ NR 174		Data opracowania 12.2007	Skala 1:50	Nr rysunku 8	Nr arkusza -	
		Stanowisko	Imię i nazwisko	Nr uprawnień	Specjalność	Data	Podpis
		Projektant wiodący	mgr inż. Izabela Kamyszek	16/88/Pw	Projektowanie i kierowanie budową i nadzorami konstrukcyjno-budowlanymi	12.2007	
Wykonawca	LAFRENTZ-POLSKA sp. z o. o. ul. Zbąszyńska 29 60-359 POZNAŃ	Projektant	mgr inż. Robert Palicki	7131/23/P/2000	Projektowanie bez ograniczeń w specjalności konstrukcyjno-budowlanej	12.2007	
		Opracował	mgr inż. Michał Wołoszyński	WKP/0073/POOM/05	Projektowanie bez ograniczeń w specjalności sanitarnej	12.2007	
		Opracował	mgr inż. Błażej Gołec	WKP/0072/POOM/05	Projektowanie bez ograniczeń w specjalności sanitarnej	12.2007	
		Sprawdzający	mgr inż. Janusz Szostak	KBU1e-2126/5/86	Projektowanie i kierowanie robotami budowlanymi bez ograniczeń w zakresie drogowych obiektów budowlanych	12.2007	